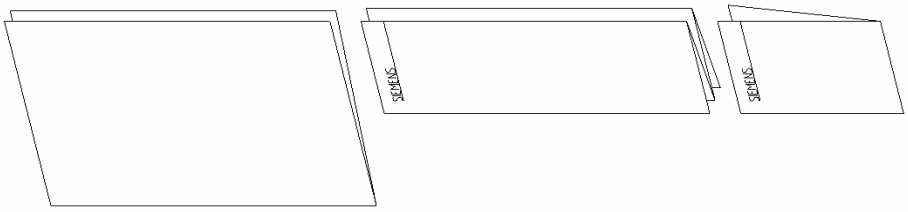

In gefaltetem Zustand Siemens Logo aussen

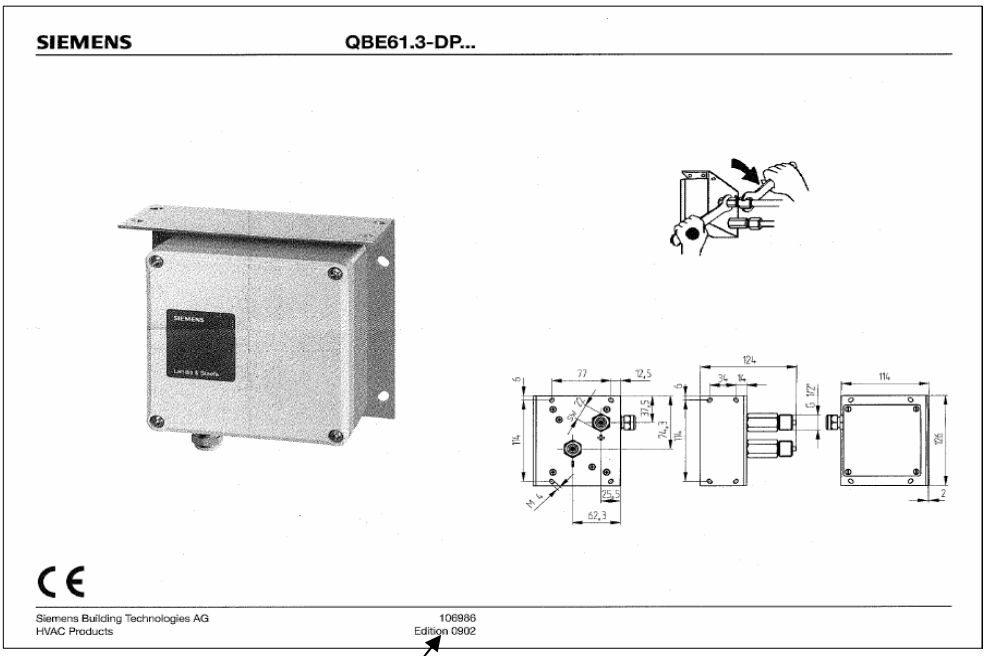

Vorderseite

Edition 0902 beachten!

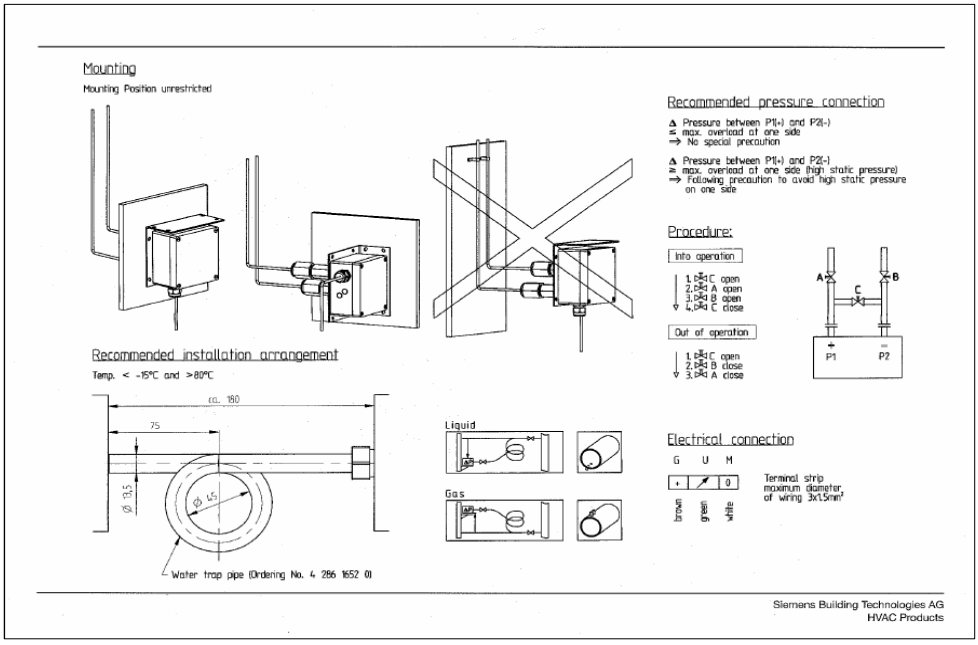

Rückseite

1	106986	Betriebsanleitung Siemens QBE61.3-DP…		A4 gefaltet auf A7 Papier weiss 80g/m² SK3				
Pos.	Artikel Nr.	Benennung		Abmessung Norm Werkstoff Norm Behandlung				
Referenz Nr.: 692		Allgemeintoleranzen			Datum	Name	Aenderung	Datum	Name
Ersetzt durch: .		DIN ISO 2768-mK	Massstab	Gezeichnet:	20.10.2000	Hauri	b	22.06.2005	Hauri
Ersatz für: .		★ =Prüfmerkmal	/						
Diese Zeichnung ist unser Eigentum. Jede Vervielfältigung , Verwertung oder Mitteilung an dritte Personen ist strafbar und wird gerichtlich verfolgt.			Format		Zeichnungs-Nr.		Blatt Nr.	Fortsetz. ja/nein
	07.06.2006 06:29		A4		301387		1	nein